ОАО «Уралавтоприцеп»

454038, г. Челябинск
ул. Хлебозаводская, 5
т. **8-800-200-02-74**
www.cmzap.ru

ПОЛУПРИЦЕП-САМОСВАЛ ЧМЗАП 9520-0000030

В качестве тягача полуприцепа–самосвала ЧМЗАП 9520–0000030, могут быть использованы седельные гидрофицированные тягачи;

- **Гидронасос** с рабочим давлением 20МПа, расходом жидкости 80–100 л/мин, с системой дистанционного его включения (отключения) из кабины тягача.
- **Масляный бак** ёмкостью не менее 120 дм^3
- Гидравлический кран управления, обеспечивающий подачу и слив жидкости из гидросистемы полуприцепа;
- **Предохранительный гидроклапан,** настроенный на давление срабатывания 20 МПа;
- **Электро** — или пневмосистема управления гидравлическим краном из кабины тягача;
- **Гидравлический вывод для подключения гидросистемы полуприцепа** с рукавом высокого давления с условным проходом 1''.

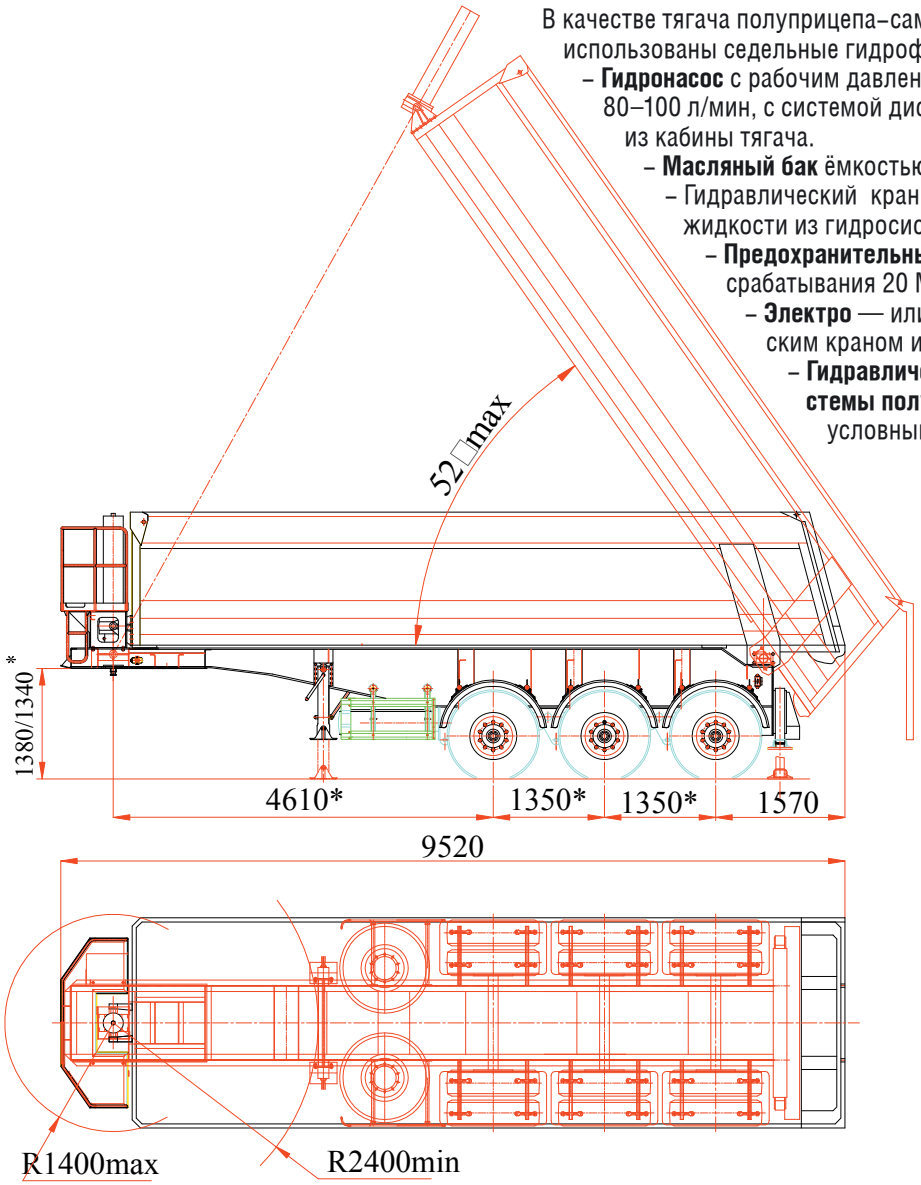

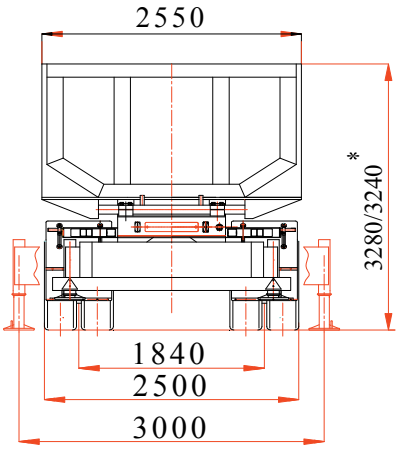

* Размеры при полной массе полуприцепа

Технические характеристики

Масса перевозимого груза, кг	41 000
Масса снаряжённого полуприцепа, кг	11 500
Полная масса полуприцепа, кг	52 500
Распределение нагрузки от полуприцепа, кг	
– на седельное устройство	16 500
– на дорогу через шины	36 000
Число колёс	12+1
Типо-размер шин	12.00-20
Угол подъёма кузова, max	52°
Скорость движения, max, км/ч	65

Тип подвески	рессорная балансирная
Рабочая тормозная система	пневматическая двухпроводная
Самосвальный кузов	Half-Pipe, объём 31 м.куб., скручивающийся тент
Гидрооборудование	телескопический гидроцилиндр фирмы PENTA с гидроклапаном защиты